Güde®

94571

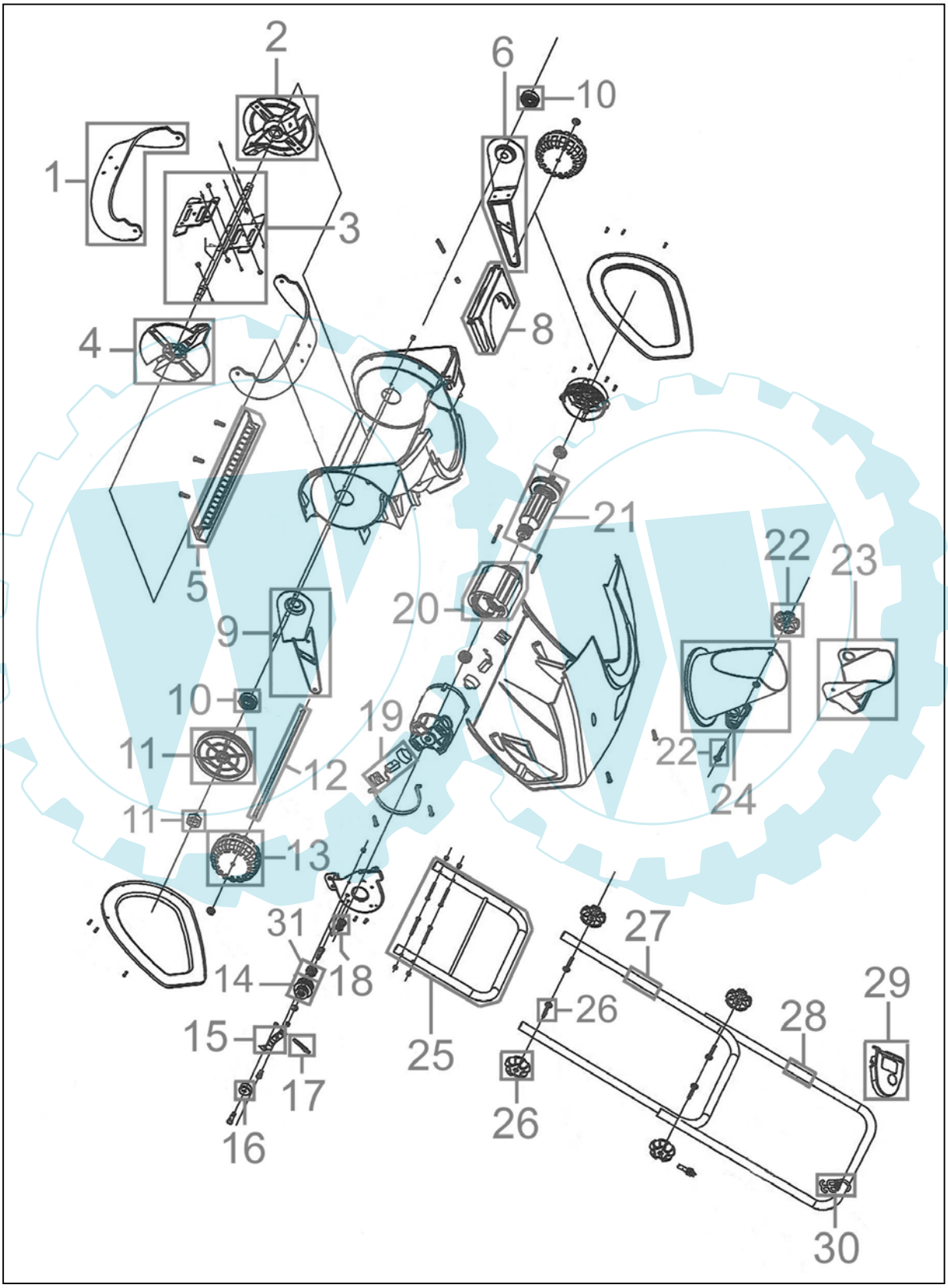
1
2
3
4
5
6
8
9
10
10
11
11
12
13
14
15
16
17
18
19
20
21
22
22
23
24
25
26
26
27
28
29
30
31

www.ersatzteil-service.de

94571

Pos.-Nr.	Ersatzteil-Nr.	Bezeichnung	Pos.-Nr.	Ersatzteil-Nr.	Bezeichnung
001	94571-01001	Frässchneckengummi	018	94571-01018	Zahnriemenscheibe klein
002	94571-01002	Halter vvl.	019	94571-01019	Kohlen kpl.
003	94571-01003	Frässchneckenwelle kpl.	020	94571-01020	Stator
004	94571-01004	Halter vvr.	021	94571-01021	Rotor
005	94571-01005	Bodenschiene	022	94571-01022	Flügelmutter klein
006	94571-01006	Rahmen vvl.	023	94571-01023	Auswurfschacht oben
008	94571-01008	Gehäuse Oberteil	024	94571-01024	Auswurfschacht unten
009	94571-01009	Rahmen vvr.	025	94571-01025	Unterer Holm
010	94571-01010	Lager 6302Z	026	94571-01026	Flügelmutter groß
011	94571-01011	Riemenscheibe groß	027	94571-01027	Mittlerer Holm
012	94571-01012	Achse	028	94571-01028	Oberer Holm
013	94571-01013	Rad	029	94571-01029	Schalter
014	94571-01014	Riemenscheibe Zahnriemen/Flachriemen	030	94571-01030	Kabelzugentlastung
015	94571-01015	Bügel Spannrolle	031	94571-01031	Lager 6001
016	94571-01016	Lager 6001 - Spannrolle	o.Abb.	94571-01033	Flachriemen
017	94571-01017	Feder			

Ihr Ersatzteilspezialist im Internet